Einbau-Backöfen H 6000 Culinart Gourmet

Produktübersicht H 6267 B

Nischenhöhe
60er

Mit Gutschein für Gourmet Bräter

Verkaufsbezeichnung	**H 6267 B**
Bauform	
Einbau-Backofen	●
Design	
PureLine	●
Klartextblende/Symbolblende	●/●
Versenkknebel	●
EasyControl (LC-Display mit Knebel-Bedienung)	●
DirectControl (4-zeiliges Klartext-TFT-Display mit Knebel-Bedienung)	–
DirectSensor (4-zeiliges Klartext-TFT-Display mit Touch-Bedienung)	–
Genussvorteile	
Genaue elektronische Temperaturregelung	●
Betriebsarten	
Automatikprogramme	25
Klimagaren, Heißluft Plus, Intensivbacken und Bräunungsgaren	●
Bratautomatic	●
Grill groß und Umluftgrillen	●
Ober-/Unterhitze und Unterhitze	●
Auftauen	●
Bedienkomfort	
Einstellbare Temperaturbereiche je nach Betriebsart	30– 300°C
Tageszeitanzeige/Datumsanzeige	●/–
Zeitliche Programmierung der Dampfstöße bei Klimagaren	–
Start-Stopp-Programmierung mit Abschaltautomatik und Kurzzeitwecker	●
Uhrzeitspeicher bei Stromausfall	200 h
Vorschlagstemperatur je Betriebsart, Anzeige Ist-Temperatur	●
Individuelle Einstellungen/Eigene Programme	●/–
Gerätetür	
CleanGlass Tür/Türkontaktschalter	●/●
Garraum	
Garraumvolumen	76 l
Anzahl der Einschubebenen	5
Kennzeichnung der Einschubebenen	●
Halogenbeleuchtung oben	●
Pflegekomfort	
Edelstahlfront mit CleanSteel-Oberfläche	●
Garraum mit PerfectClean/Pyrolyse-Email	●/–
Selbstreinigende katalytische Rückwand	●
Grill abklappbar	●
Sicherheit	
Gerätekühlsystem und kühle Front	●
Inbetriebnahmesperre und Sicherheitsausschaltung	●
Effizienz und Nachhaltigkeit	
Energieeffizienzklasse (A+++ - D)/Schnellaufheizen	A+/●
Restwärmenutzung sowie Energiesparschaltung Beleuchtung	–
Mitgeliefertes Zubehör	
Gelochtes Backblech/Backblech/Universalblech in PerfectClean	1/1/1
Combirost mit PerfectClean/PyroFit (pyrolysetauglich)	1/1
Aufnahmegitter mit PerfectClean/PyroFit (pyrolysetauglich)	●/–
FlexiClip-Vollauszug mit PerfectClean/PyroFit (pyrolysetauglich)	●/–
Anforderungskarte für Kochbuch/Entkalkertabletten	●/●
Gutschein für Gourmet-Bräter	●
Rezeptheft, Kochbuch „Brot und Brotaufstriche“	●
Technische Daten	
Nischenmaße: Höhe x Breite x Tiefe in mm	593–595 x 560–568 x 550
Gesamtanschlusswert in KW/Spannung in V/Absicherung in A	3,5/230/1x16
Hausgeräte-Vernetzung	
Miele@home/WiFiConn@ct	–/–
Unverbindliche Preisempfehlung in Euro	
Edelstahl CleanSteel	M.-Nr. 9834570 **1.399,–**

Einbau im Hochschrank

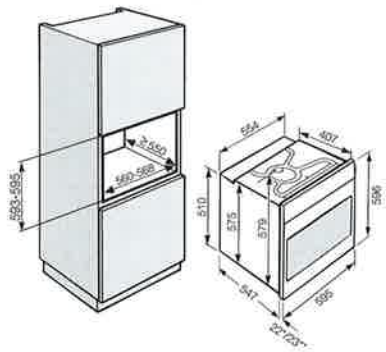

* Geräte mit Glasfront
** Geräte mit Metallfront

Einbau im Unterschrank

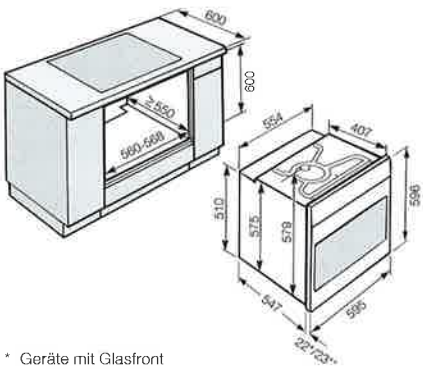

* Geräte mit Glasfront
** Geräte mit Metallfront

Stand: Oktober 2018